135 (0.75kW) MM-2단 모터부착형 Worm Reducer 외형도

모터외형 치수는 SIEMENS모터 부착형입니다.
(외형치수는 모터업체에 따라 변경될 수 있습니다.)

DWBM135

w≒127kg

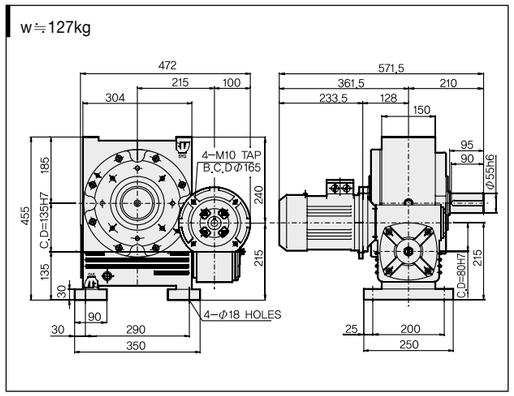

DWBOM135

w≒120kg

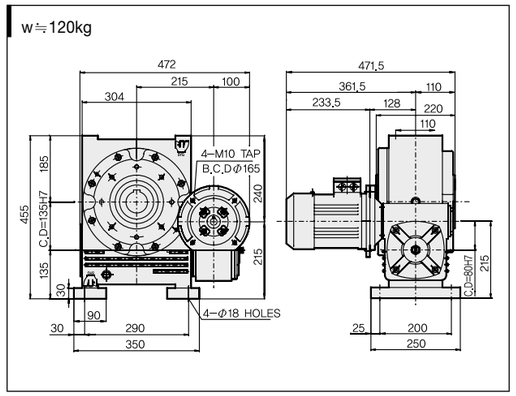

DWVM135

w≒129kg

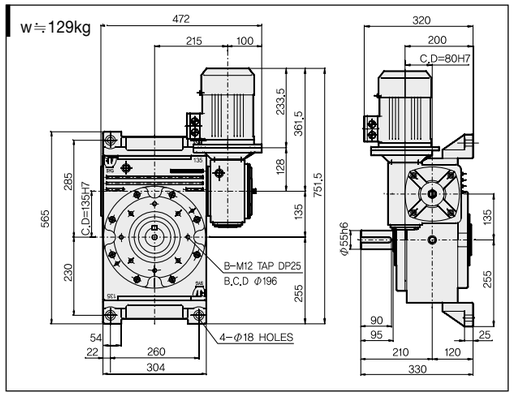

DWVOM135

w≒122kg

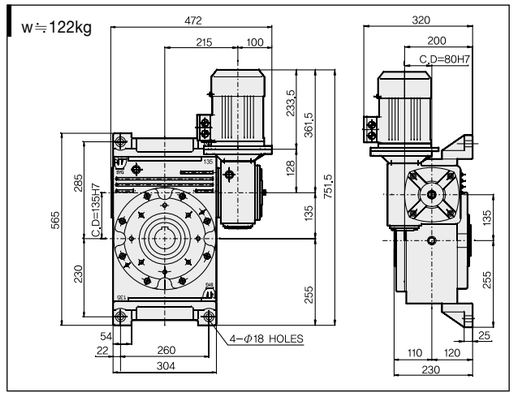

DWBNM135

w≒119kg

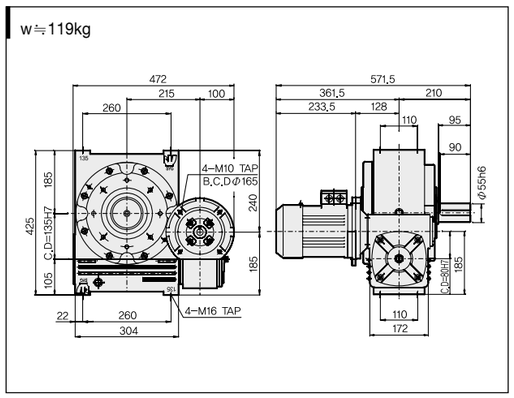

DWBNOM135

w≒112kg

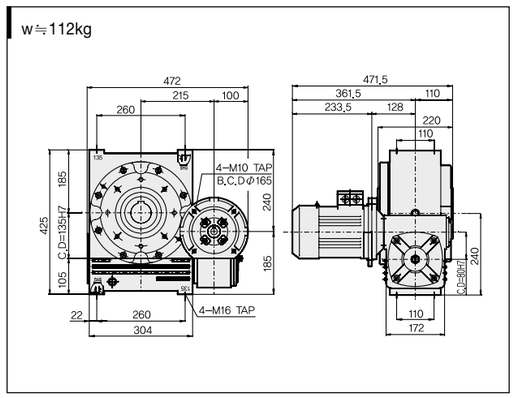

축배치및 회전방향

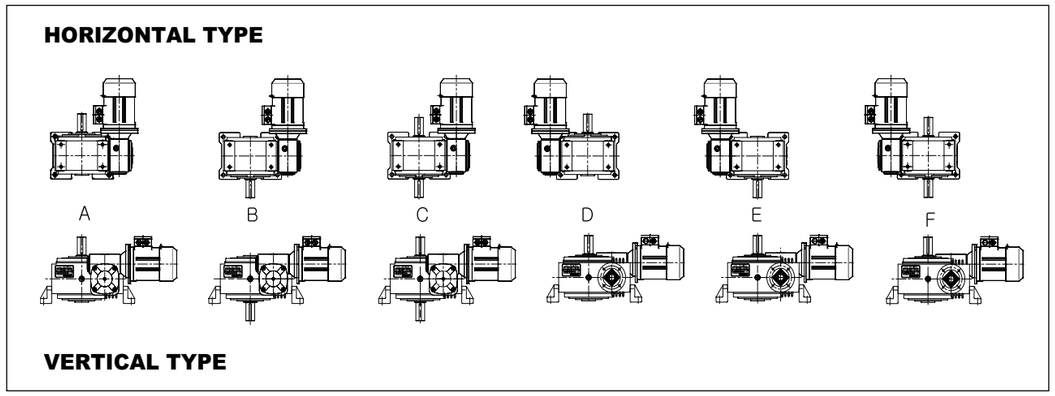

중실축상세도

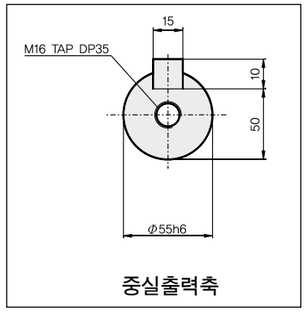

중공축상세도

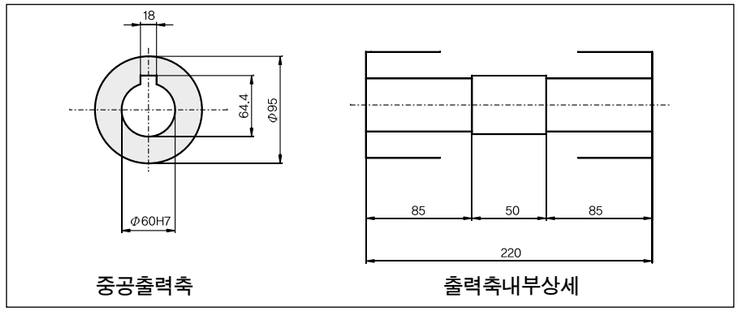

중공입력축상세도

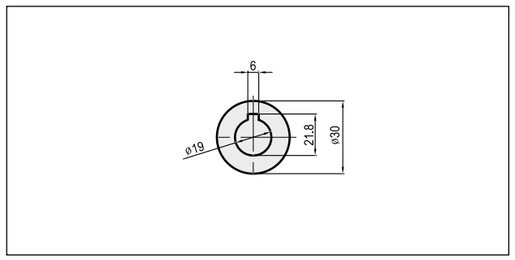

플렌지상세도

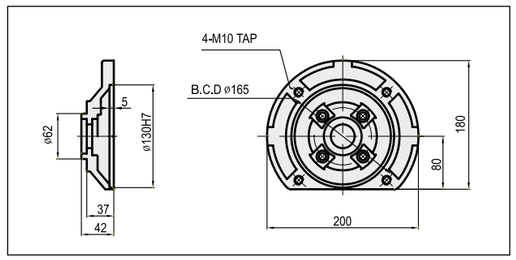

전동능력표

수치는 1일 8~10시간 연속 운전이고 균일 하중의 수치입니다.

INPUT rpm / RATIO	1800				1500			
	INPUT HP	OUTPUT HP	OUTPUT T kgf·m	OUTPUT O.H.L kgf	INPUT HP	OUTPUT HP	OUTPUT T kgf·m	OUTPUT O.H.L kgf
1/200	2.00	1.12	89.36	960	2.00	1.09	104.88	1045
1/300	2.00	1.04	124.95	1156	2.00	0.98	140.00	1200
1/400	2.00	0.99	140.00	1200	1.7	0.73	140.00	1200
1/500	1.00	0.47	94.97	1200	1.00	0.45	111.39	1200
1/600	1.00	0.44	106.16	1200	1.00	0.43	124.10	1200
1/800	1.00	0.31	101.82	1200	1.00	0.31	118.48	1200
1/900	1.00	0.36	131.06	1200	1.00	0.35	140.00	1200